F-Stück mit Grippkupplung

Flanschanschlussmaße
nach DIN EN 1092-1 / PN10

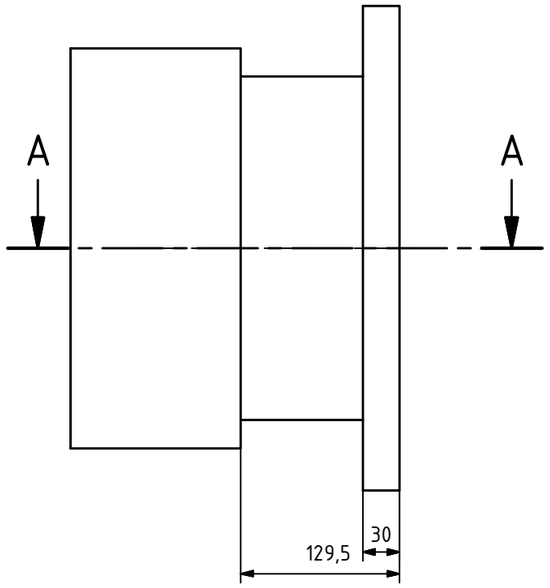

A-A (1 : 5)

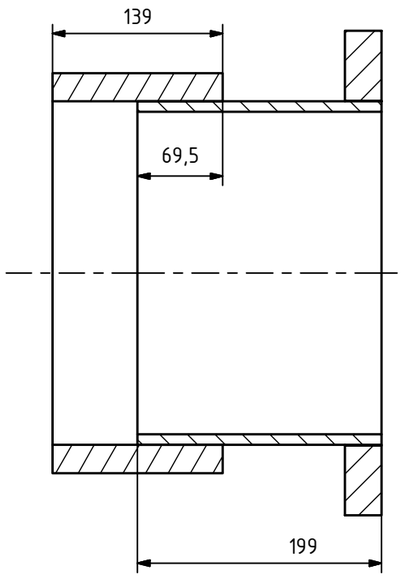

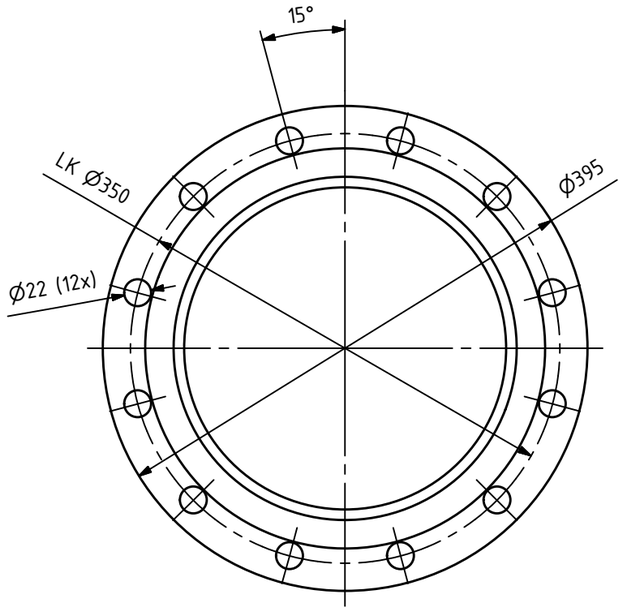

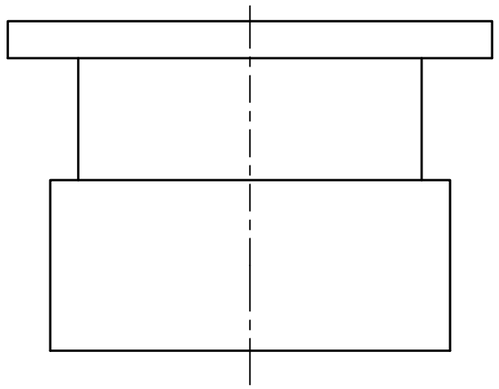

Allgemeintoleranzen DIN ISO 2768 cL	Maßstab 1 : 5 Format A3	Werkstoff	Gewicht [redacted]
		Projektnummer	Schutzvermerk nach DIN ISO 16016 beachten (C) Firma Axel Zangenberg
	Datum / Name	Kunde	
Gezeichnet	18.01.2018 / JMaier	Projektname	
Kontrolliert			
Genehmigt			
www.axel-zangenberg.de		Zeichnungsname: Übersicht Anaconda DN250 Kunststoff	Revision –

Axel Zangenberg GmbH & Co.KG; Gutedelstraße 33; 79418 Schliengen; Tel: 07635 / 82447 -0; Fax: -799

F-F Stück

Flanschanschlussmaße
nach DIN EN 1092-1 / PN10

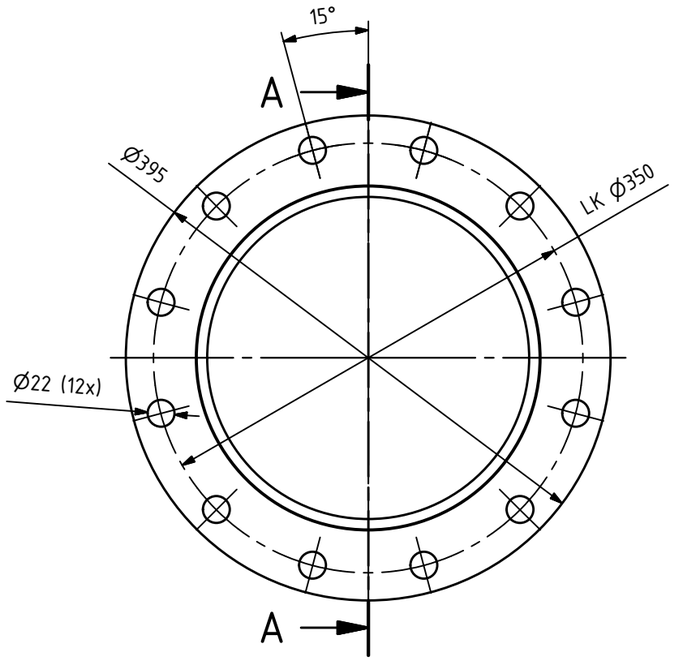

A-A (1 : 5)

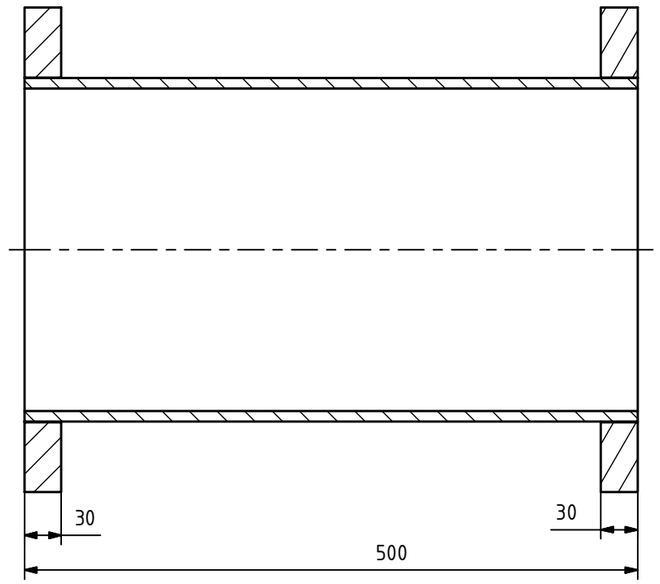

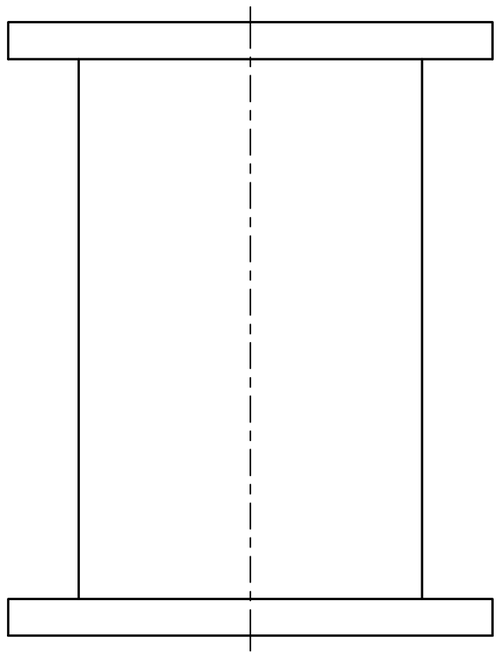

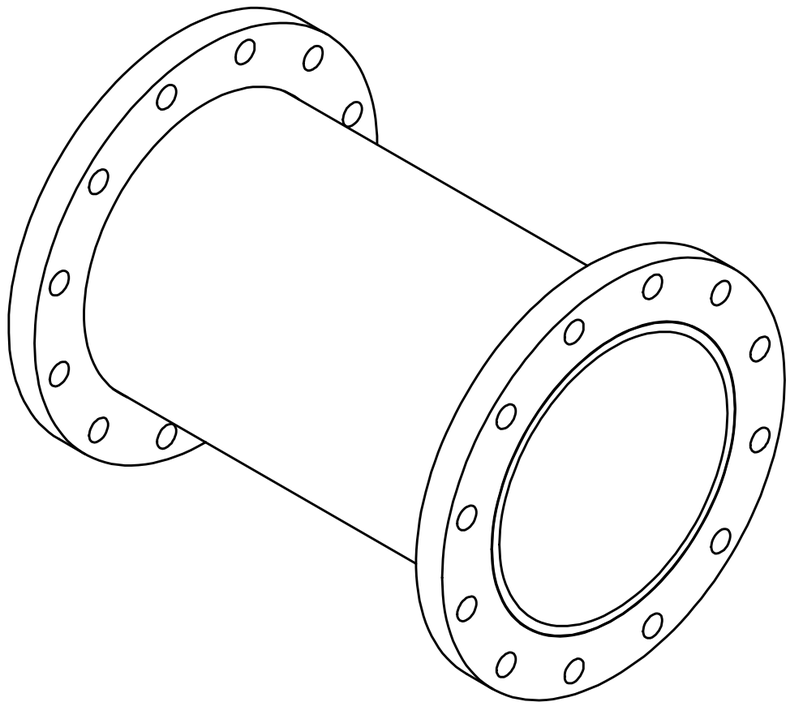

Allgemeintoleranzen DIN ISO 2768 cL	Maßstab 1 : 5 Format A3	Werkstoff	Gewicht [redacted]
		Projektnummer	Schutzvermerk nach DIN ISO 16016 beachten (C) Firma Axel Zangenberg
	Datum / Name	Kunde	
Gezeichnet	18.01.2018 / JMaier	Projektname	
Kontrolliert			
Genehmigt			
www.axel-zangenberg.de		Zeichnungsname: Übersicht Anaconda DN250 Kunststoff	Revision –

Axel Zangenberg GmbH & Co.KG; Gutedelstraße 33; 79418 Schliengen; Tel: 07635 / 82447 -0; Fax: -799

Schieber

Flanschanschlussmaße
nach DIN EN 1092-1/ PN10

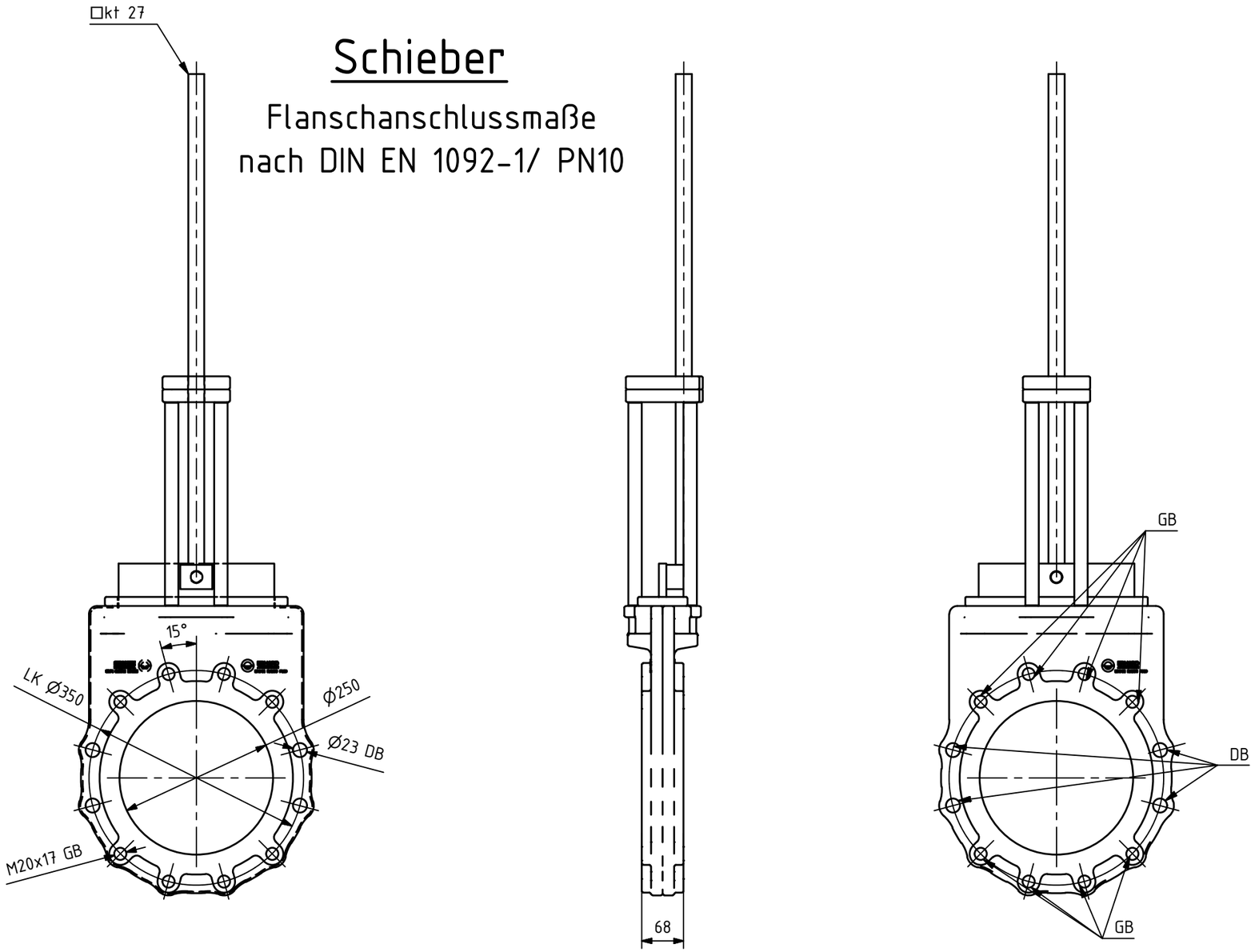

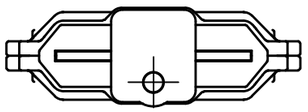

Allgemeintoleranzen DIN ISO 2768 cL	Maßstab 1 : 5 Format A3	Werkstoff [redacted]	Gewicht [redacted]
		Projektnummer	Schutzvermerk nach DIN ISO 16016 beachten (C) Firma Axel Zangenberg
	Datum / Name	Kunde	
Gezeichnet	18.01.2018 / JMaier	Projektname	
Kontrolliert			
Genehmigt			
www.axel-zangenberg.de		Zeichnungsname: Übersicht Anaconda DN250 Kunststoff	Revision –

Axel Zangenberg GmbH & Co.KG; Gutedelstraße 33; 79418 Schliengen; Tel: 07635 / 82447 -0; Fax: -799

Anaconda 250 25 TB FS

Flanschanschlussmaße
nach DIN EN 1092-1 / PN10

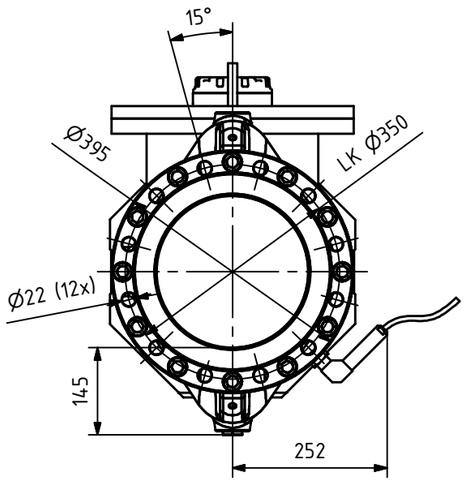

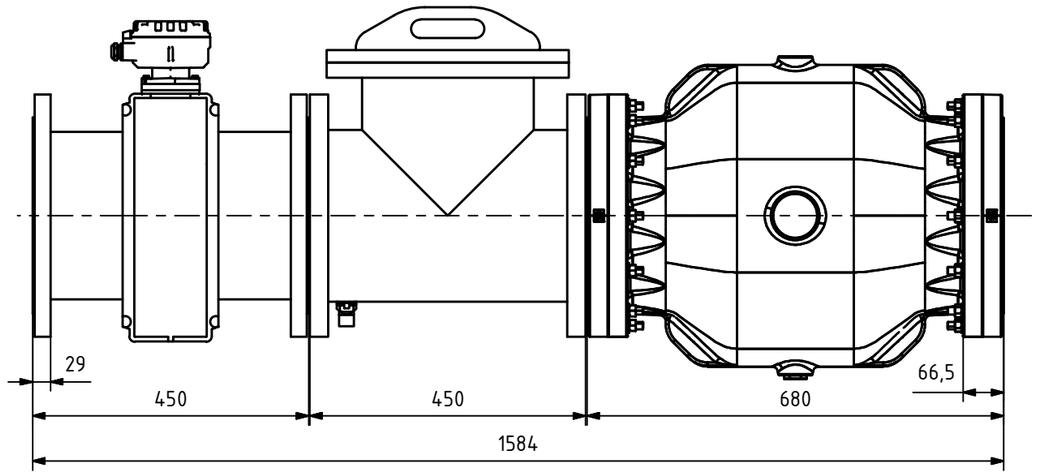

Flanschanschlussmaße
nach DIN EN 1092-1 / PN10

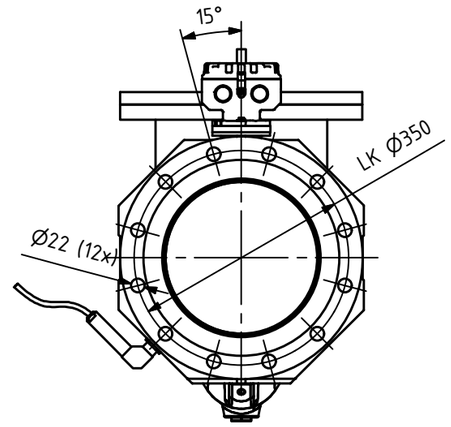

Fließrichtung

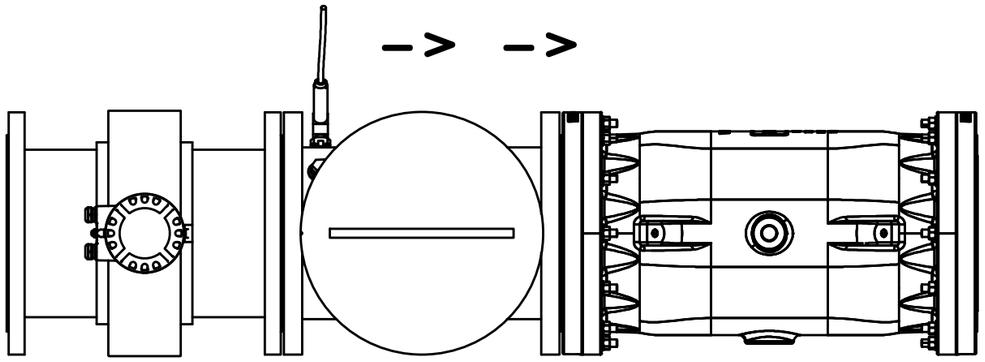

Gewicht ohne Wasser:
140 KG

Allgemeintoleranzen DIN ISO 2768 cL	Maßstab 1 : 5 Format A3	Werkstoff	Gewicht [redacted]
		Projektnummer	Schutzvermerk nach DIN ISO 16016 beachten (C) Firma Axel Zangenberg
	Datum / Name	Kunde	
Gezeichnet	18.01.2018 JMaier	Projektname	
Kontrolliert			
Genehmigt			
www.axel-zangenberg.de		Zeichnungsname: Übersicht Anaconda DN250 Kunststoff	Revision –

Axel Zangenberg GmbH & Co.KG; Gutedelstraße 33; 79418 Schliengen; Tel: 07635 / 82447 -0; Fax: -799

Anaconda 250 25 TB

Flanschanschlussmaße
nach DIN DIN EN 1092-1 / PN10

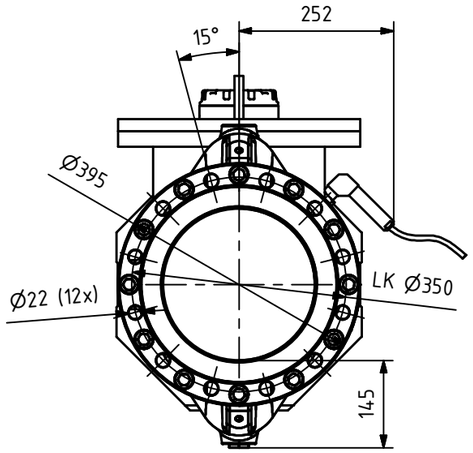

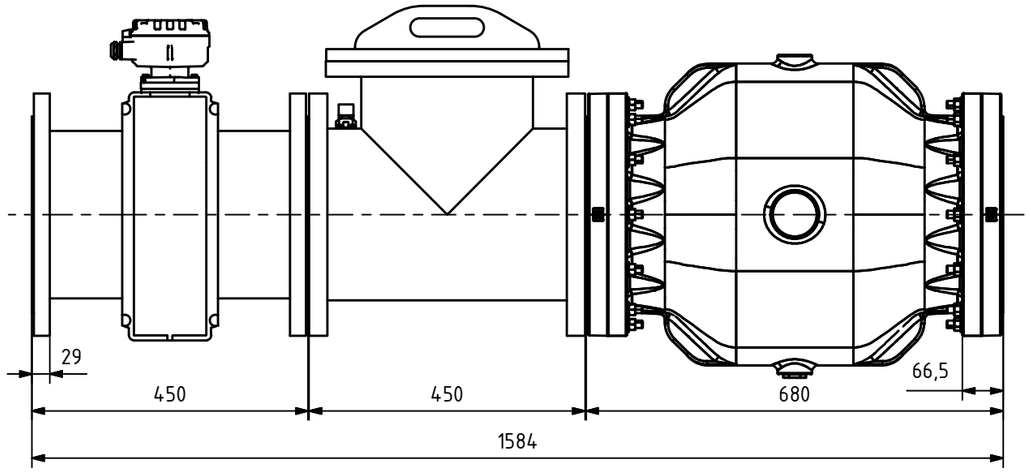

Flanschanschlussmaße
nach DIN EN 1092-1 / PN10

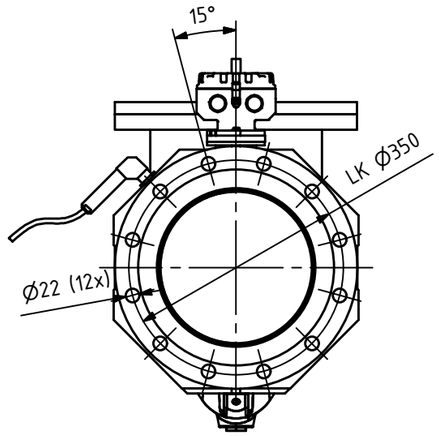

Fließrichtung

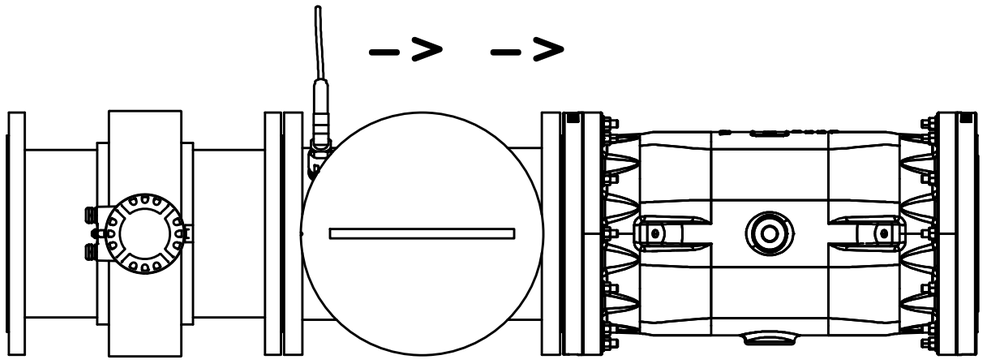

Gewicht ohne Wasser:
140 KG

Allgemeintoleranzen DIN ISO 2768 cL		Maßstab 1 : 5 Format A3	Werkstoff / Projektnummer
Gewicht [redacted]	Schutzvermerk nach DIN ISO 16016 beachten (C) Firma Axel Zangenberg		
	Datum	Name	Kunde
Gezeichnet	18.01.2018	JMaier	Projektname
Kontrolliert			
Genehmigt			
Zeichnungsname: Übersicht Anaconda DN250 Kunststoff			Revision –

www.axel-zangenberg.de
Axel Zangenberg GmbH & Co.KG; Gutedelstraße 33; 79418 Schliengen; Tel: 07635 / 82447 -0; Fax: -799

Anaconda 250 25 KL FS

Flanschanschlussmaße
nach DIN EN 1092-1 / P10

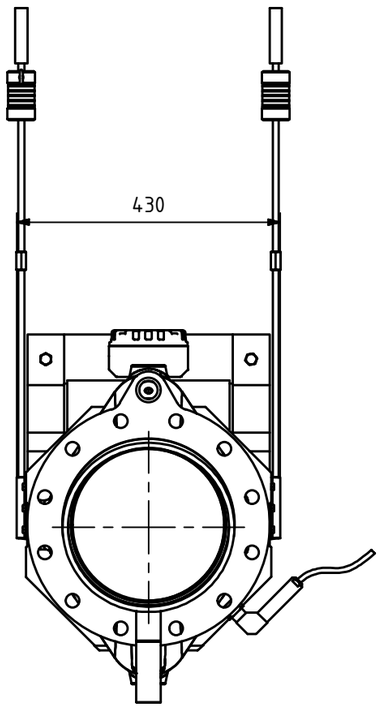

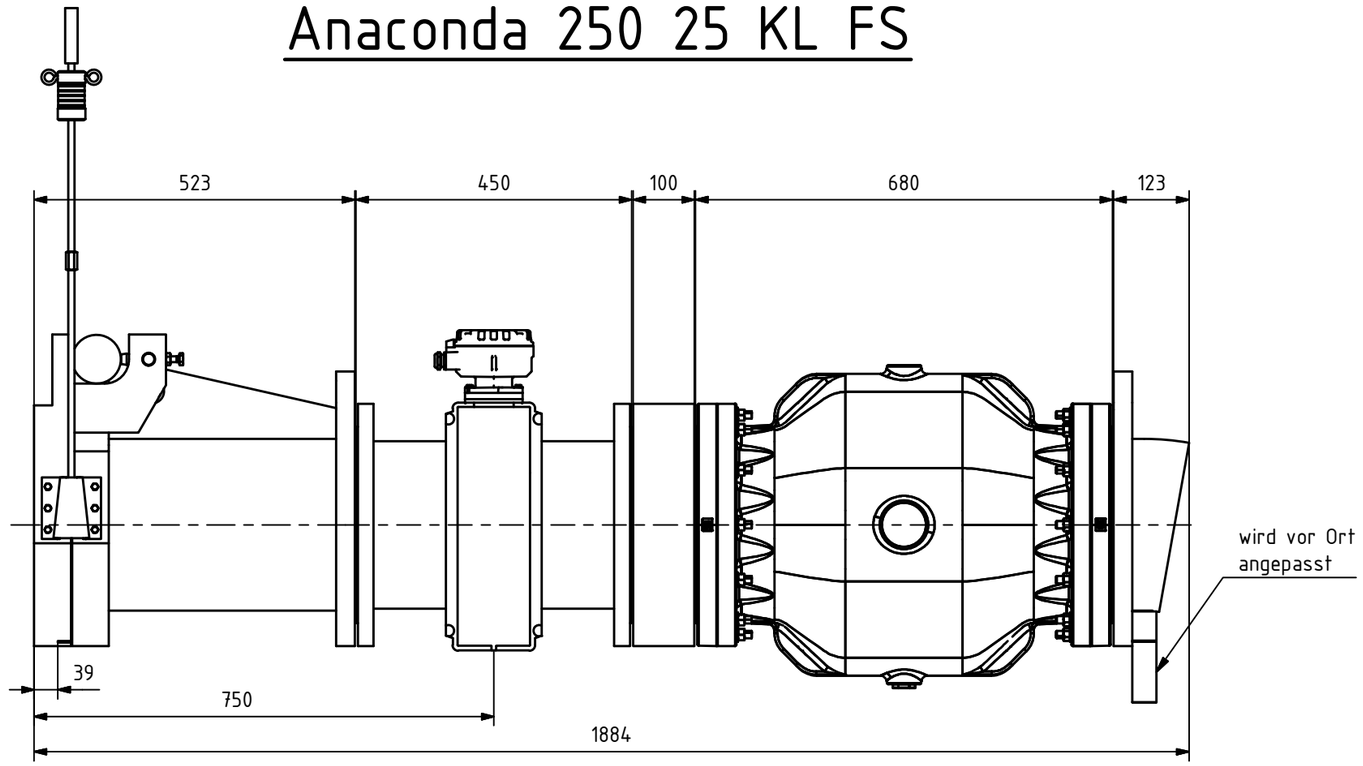

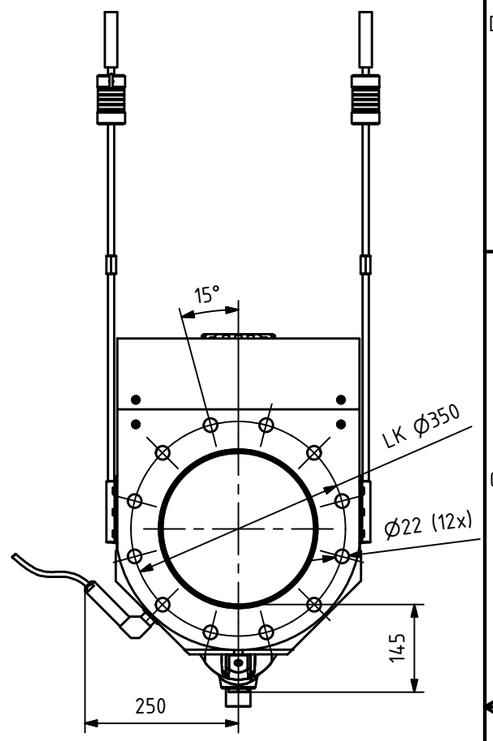

Fließrichtung

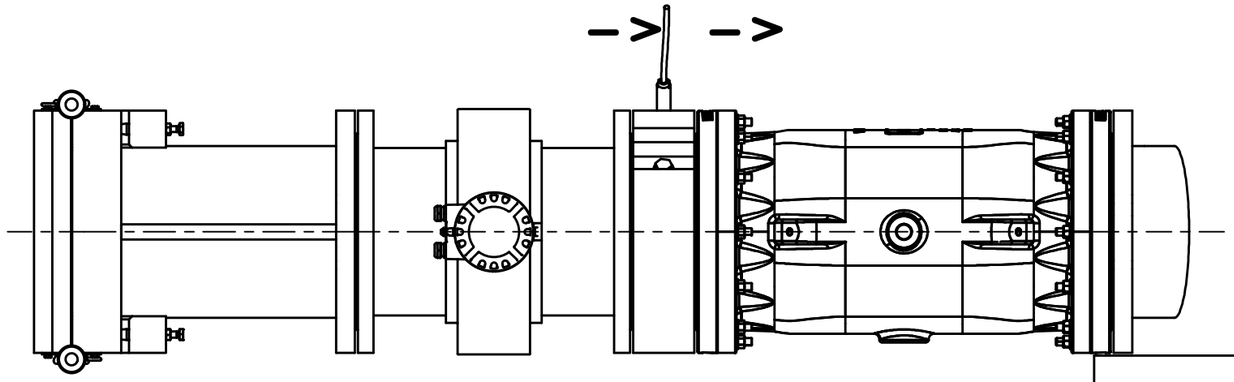

Gewicht ohne Wasser:
160 KG

Allgemeintoleranzen DIN ISO 2768 cL	Maßstab 1 : 5 Format A3	Werkstoff	Gewicht [redacted]
		Projektnummer	Schutzvermerk nach DIN ISO 16016 beachten (C) Firma Axel Zangenberg

	Datum	Name
Gezeichnet	18.01.2018	JMaier
Kontrolliert		
Genehmigt		

Kunde

Projektname

Zeichnungsname

Übersicht Anaconda DN250 Kunststoff

Revision –

www.axel-zangenberg.de
Axel Zangenberg GmbH & Co.KG; Gutedelstraße 33; 79418 Schliengen; Tel: 07635 / 82447 -0; Fax: -799

Flanschanschlussmaße
nach DIN EN 1092-1 / PN10

Anaconda 250 25 KL

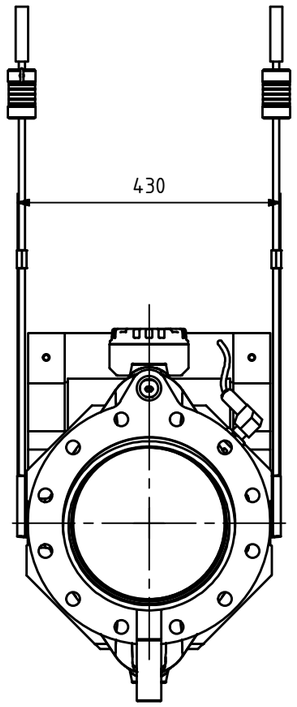

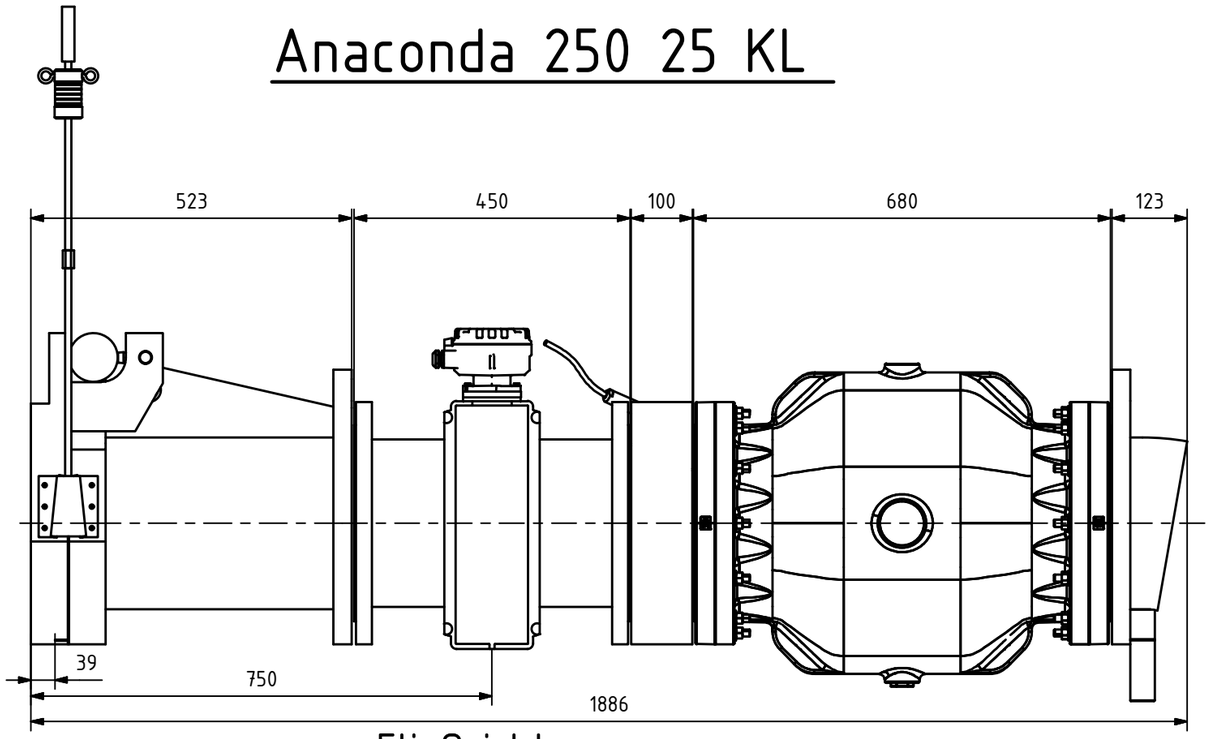

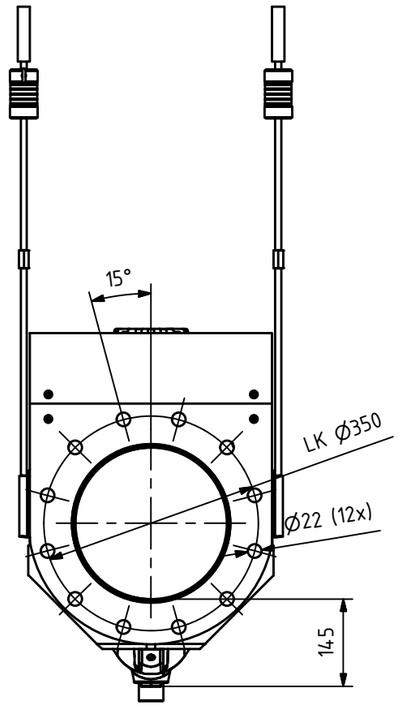

Fließrichtung

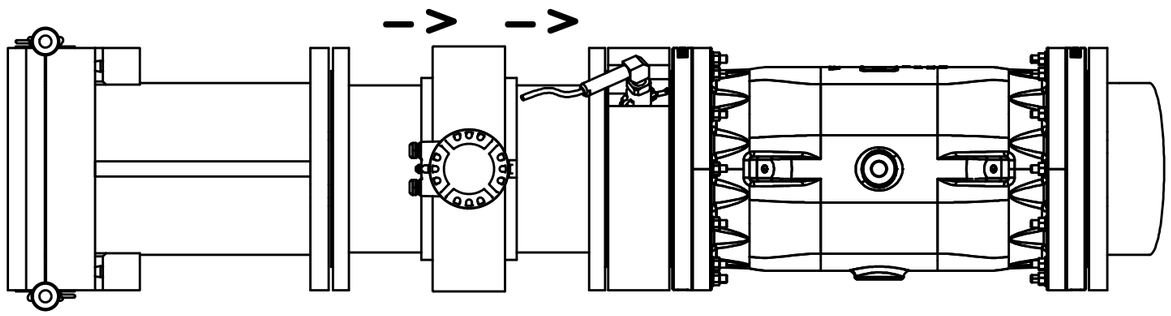

Gewicht ohne Wasser:
160 KG

Allgemeintoleranzen DIN ISO 2768 cL		Maßstab 1 : 5 Format A3	Werkstoff / Projektnummer
Gewicht [redacted]	Schutzvermerk nach DIN ISO 16016 beachten (C) Firma Axel Zangenberg		
	Datum	Name	Kunde
Gezeichnet	18.01.2018	JMaier	Projektname
Kontrolliert			
Genehmigt			
Zeichnungsname: Übersicht Anaconda DN250 Kunststoff			Revision –

www.axel-zangenberg.de
Axel Zangenberg GmbH & Co.KG; Gutedelstraße 33; 79418 Schliengen; Tel: 07635 / 82447 -0; Fax: -799